Aufstellanleitung / *Assembly instructions*
Claire pure & pro
2- & 3-Filtersysteme / *2- & 3-filter system*

Claire pro

Claire pure

Berner International GmbH
Werner-von-Siemens-Str. 19
D-25337 Elmshorn

Kontakt / *Contact*
Tel +49 4121 4356-0
Fax +49 4121 4356-20

Web
www.berner-safety.de
info@berner-safety.de

Claire pro and pure Aufstellanleitung
D&GB_Änderungen-hier-einarbeiten.docx
Erstellt / *Prepared:* S. Gragert
Genehmigt / *Approved*: R. Wörl

1 Claire pro 2 Filtersystem / *Claire® pro 2 filter system*

1.1 Montage Untergestell / *Assembly base frame*

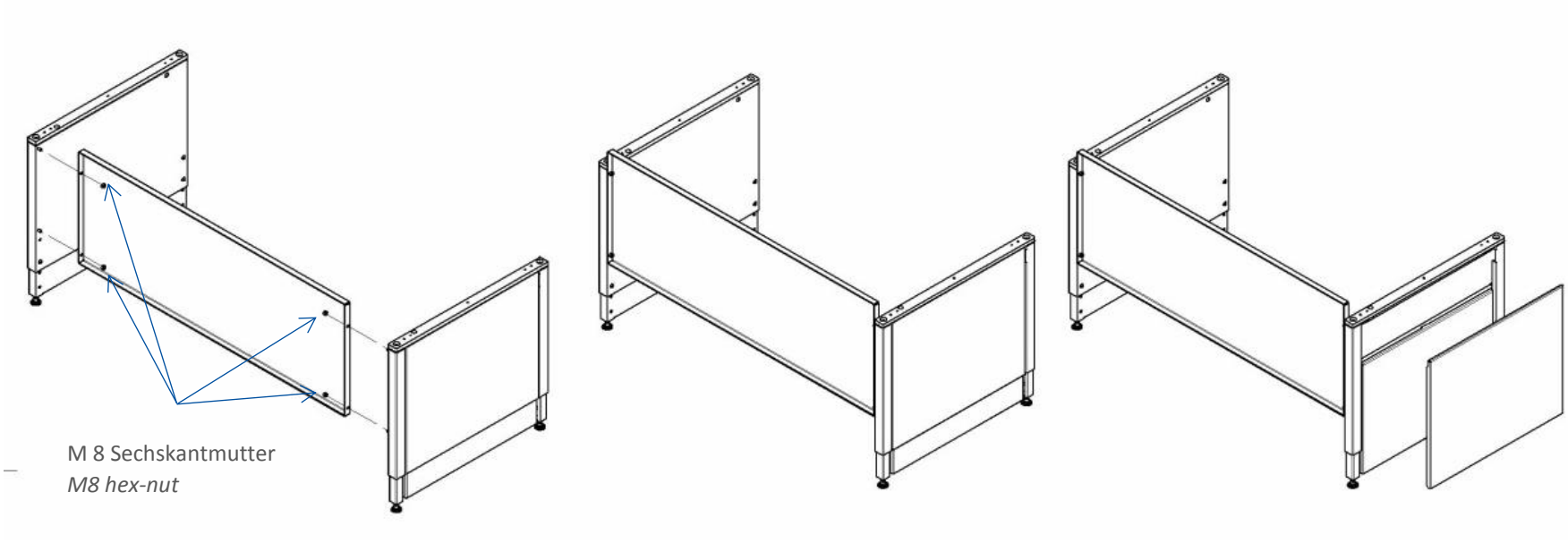

Benötigte Teile / *Parts list:*

+ 1x linkes Seitenteil / 1x *left side panel*
+ 1x rechtes Seitenteil / 1x *right side panel*
+ 1x Rückwand / 1x *rear panel*
+ 4x M8 Sechskantmutter / 4x *M8 hex-nut*

1.2 Zusammenbau / *Assembly*

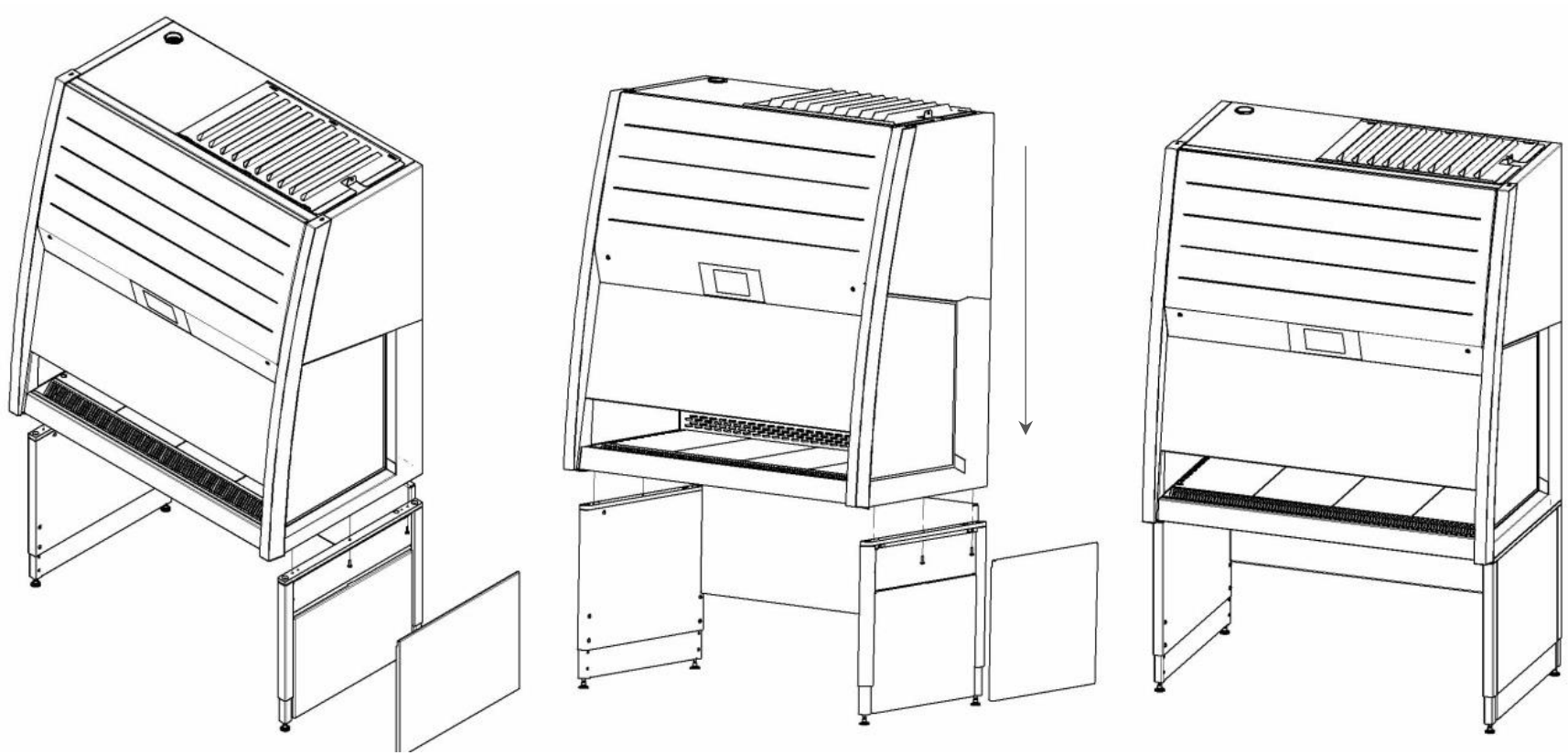

Benötigte Teile / *Parts list:*

+ 1x Sicherheitswerkbank / 1x *safety cabinet*
+ 1x Untergestell / 1x b*ase frame*
+ 6x Schrauben M6 x 30 / 6x *screw M6 x 30*

Die Werkbank mit einem Hubwagen auf das Untergestell setzen
Put the safety cabinet on top of the base frame and fix the screws

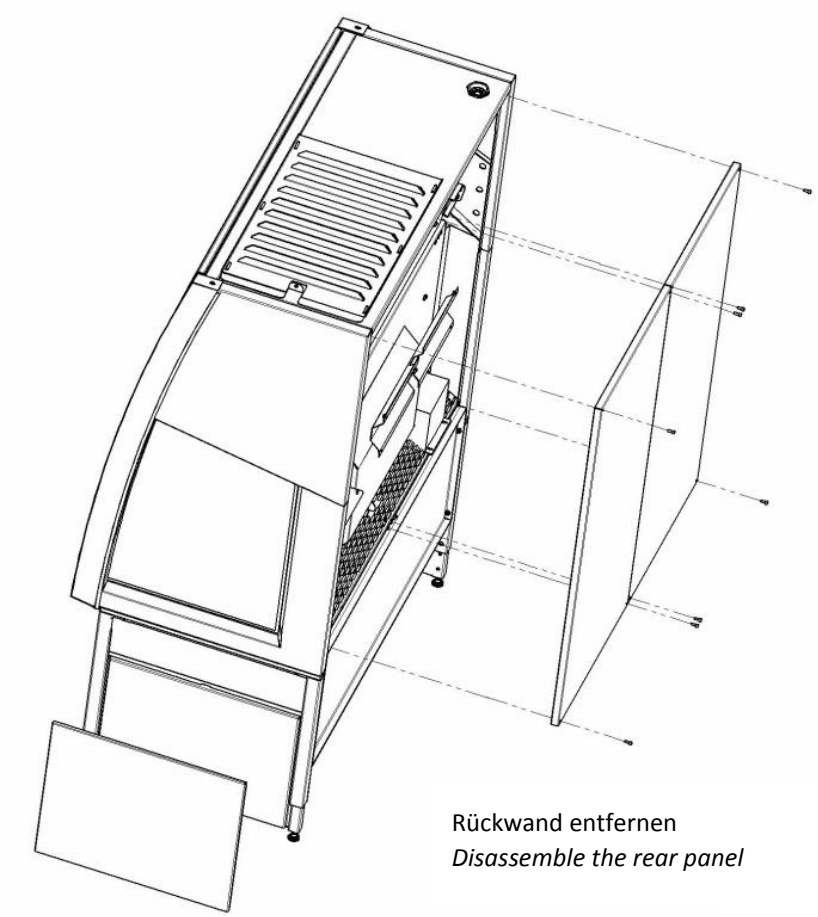

Rückwand entfernen
Disassemble the rear panel

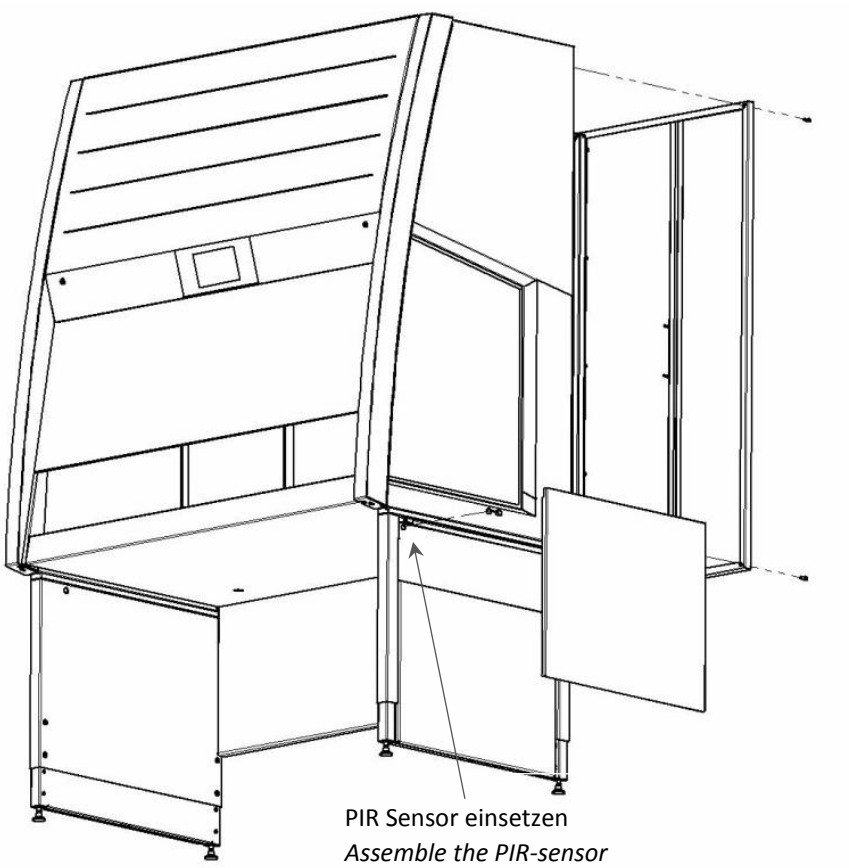

PIR Sensor einsetzen
Assemble the PIR-sensor

Benötigte Teile / *Parts List:*

+ 2x PIR-Sensor / *2x PIR-Sensor*

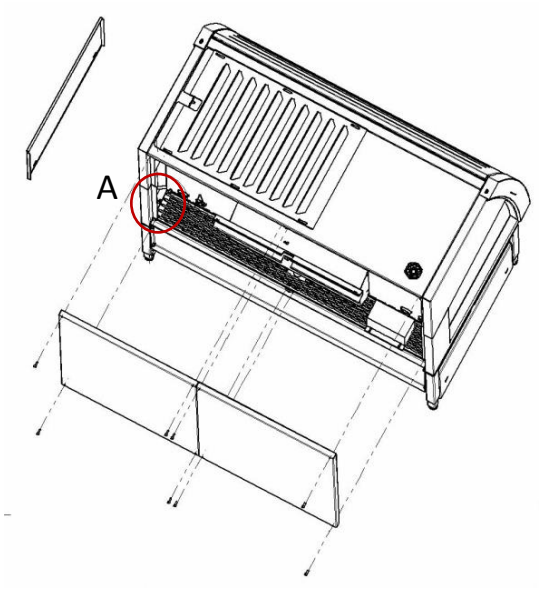

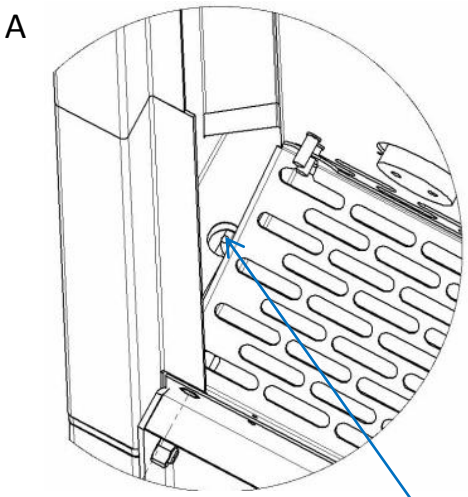

Kabel durchziehen
Pull the cable through the hole

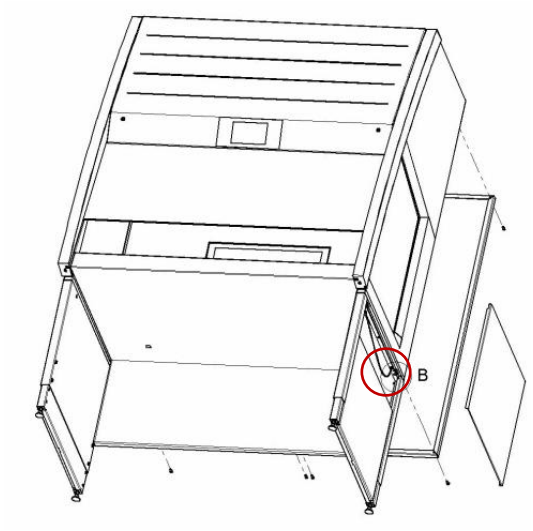

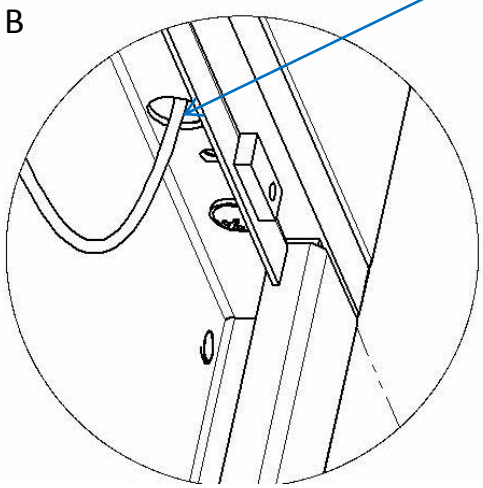

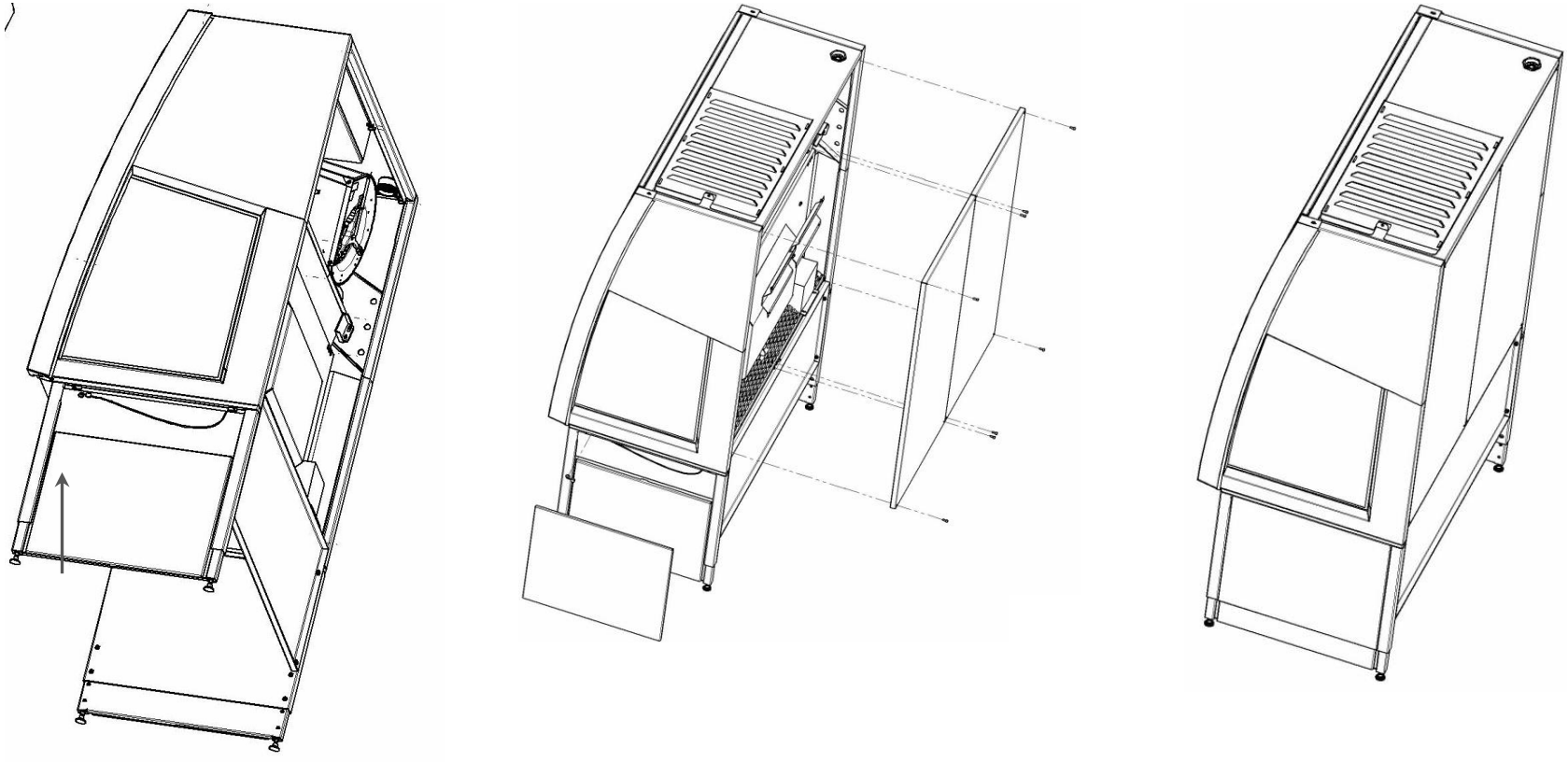

+ Sensorkabel zusammenstecken und mit Kabelbindern fixieren / *Connect the plug and fix the cable with the cable-straps*
+ Die Durchführungslöcher gasdicht mit Silikon versiegeln / *Seal the holes where you implement the cable to the base frame gas tight with silicone*
+ Rückwand und Seitenabdeckung montieren / *Assembly the rear panel and side cladding from the base frame*

2 Claire pure 2 Filtersystem / *Claire® pure 2 filter system*

2.1 Montage Untergestell / *Assembly base frame*

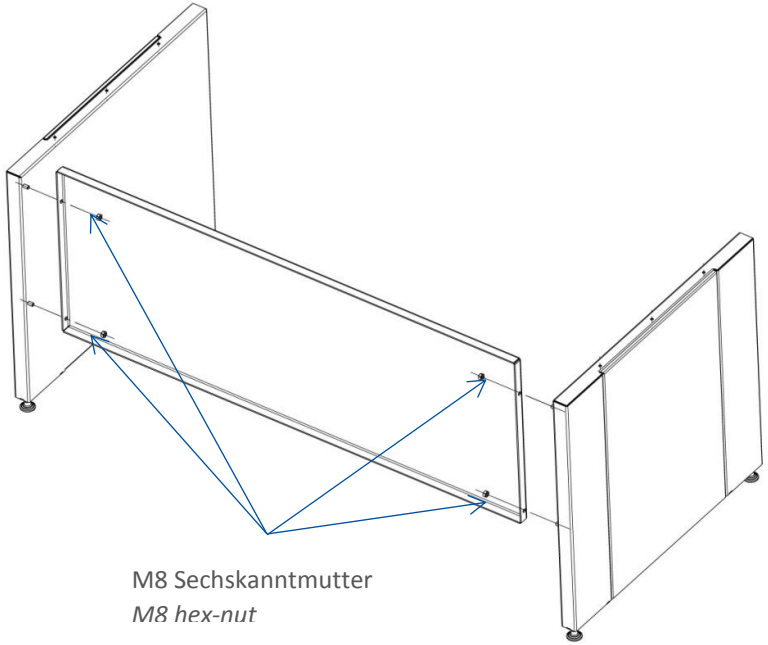

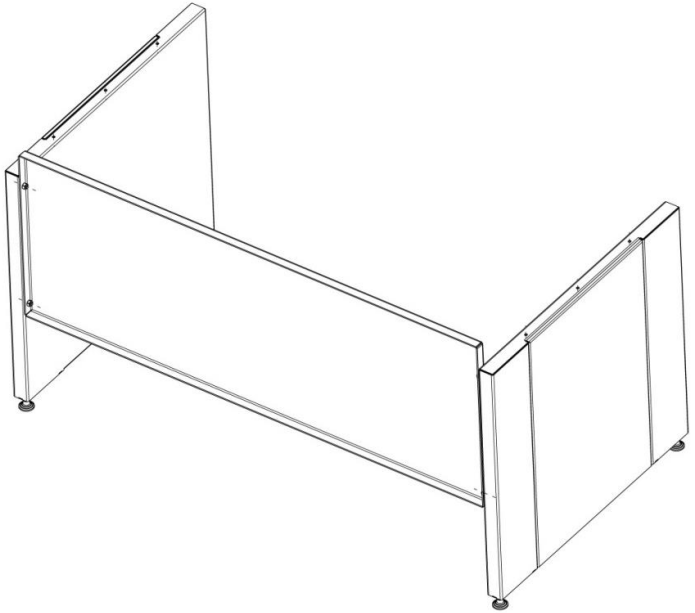

Benötigte Teile / *Parts list:*

+ 1x linkes Seitenteil / 1x *left side panel*
+ 1x rechtes Seitenteil / 1x *right side panel*
+ 1x Rückwand / 1x *rear panel*
+ 4x M8 Sechskantmutter / 4x *M8 hex-nut*

2.2 Zusammenbau / *Assembly*

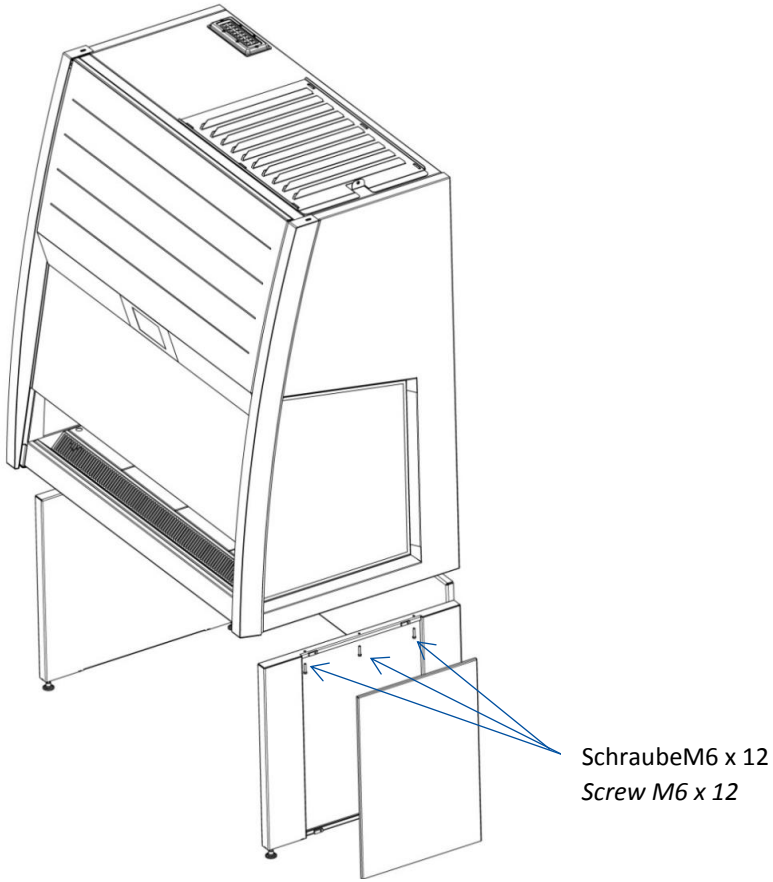

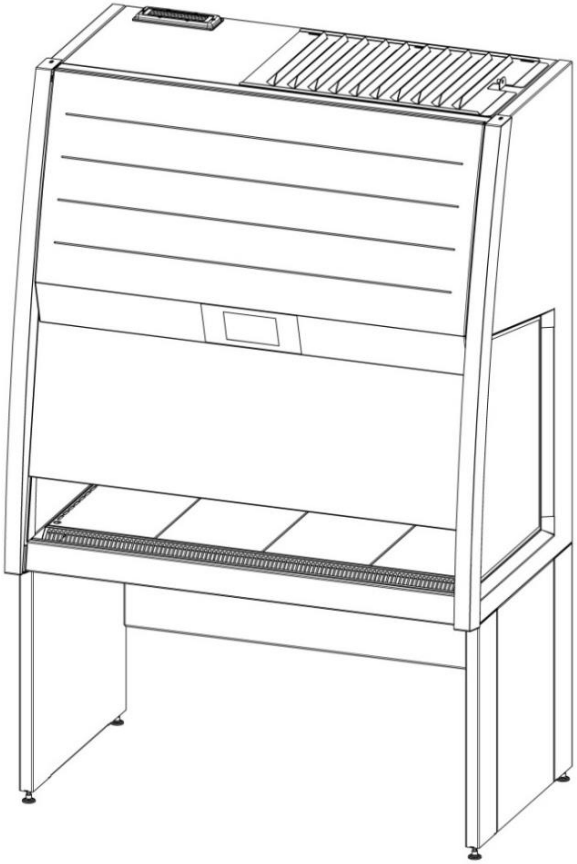

Benötigte Teile / *Parts list:*

-1x Sicherheitswerkbank / 1x *safety cabinet*
-1x Untergestell / 1x b*ase frame*
-6x Schrauben M6 x 12 / 6x *screw M6 x 12*

Die Werkbank mit einem Hubwagen auf das Untergestell setzen und mit 6 Schrauben M6 x 12 fixieren
Put the safety cabinet on top of the base frame and fix with 6x M6 x 12 screws

3 Claire pro 3 Filtersystem / *Claire® pure 3 filter system*

3.1 Montage Untergestell / *Assembly base frame*

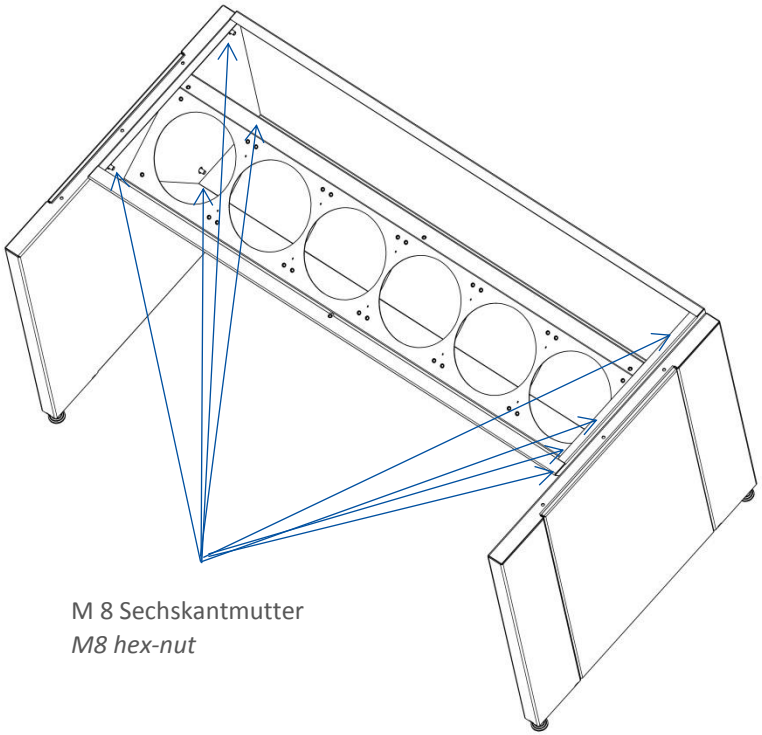

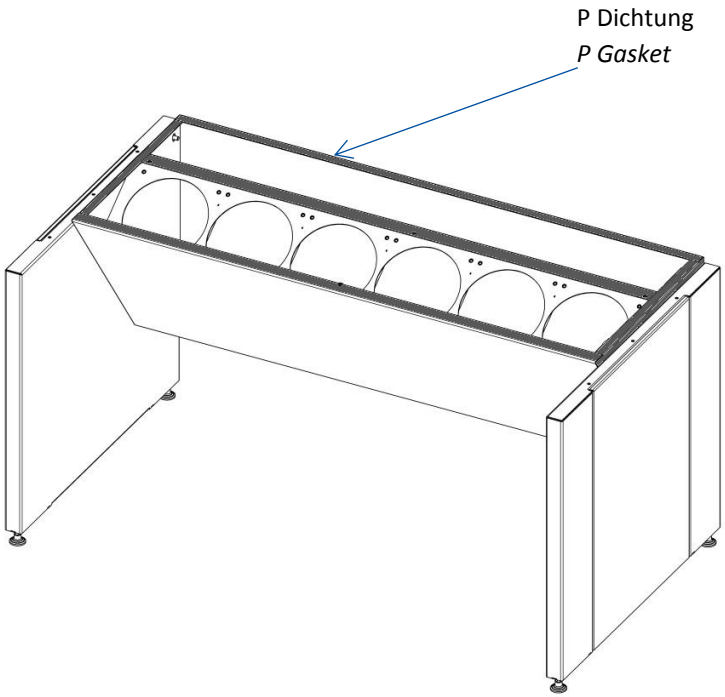

Benötigte Teile / *Parts list:*

+ 1x linkes Seitenteil / 1x *left side panel*
+ 1x rechtes Seitenteil / 1x *right side panel*
+ 1x Hauptfilterkasten/ 1x m*ain filter box*
+ 8 x gummierte Unterlegscheibe / 8x r*ubber - steel washer*
+ 8x M8 Sechskantmutter / 8x *M8 hex-nut*

3.2 Zusammenbau / *Assembly*

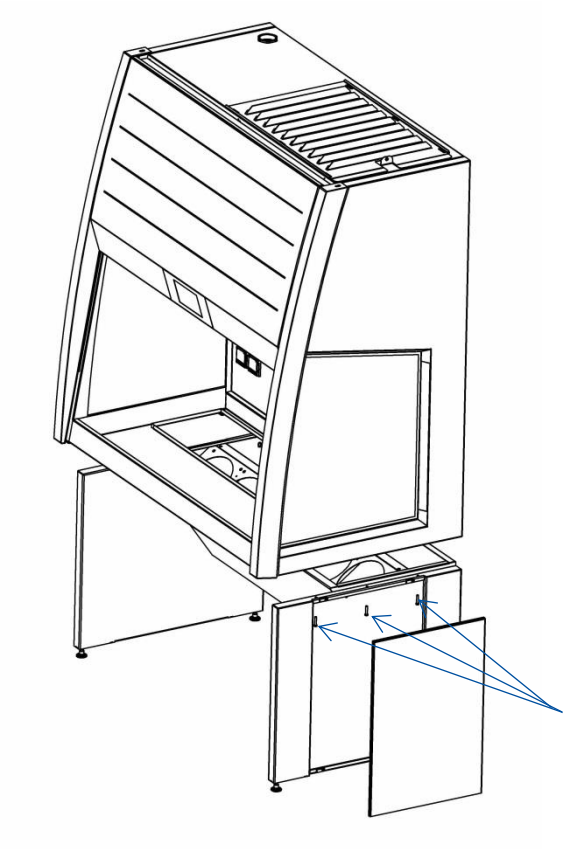

SchraubeM6 x 12
Screw M6 x 12

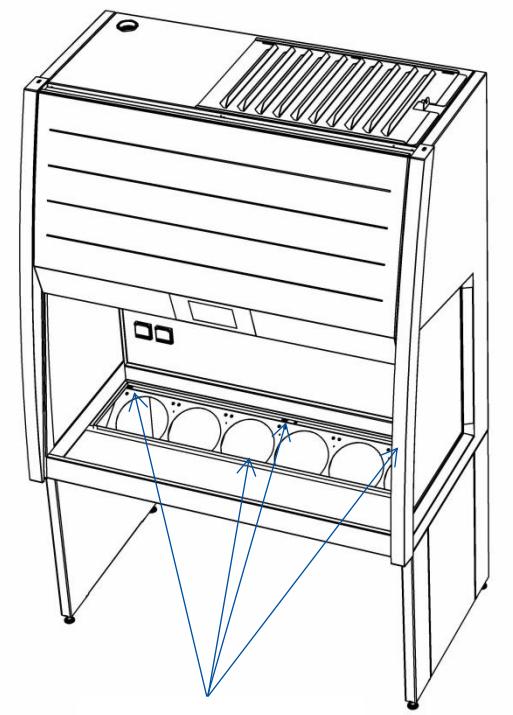

SchraubeM6 x 16
Screw M6 x 16

+ Sicherheitswerkbank mit einem Hubwagen anheben und auf das Untergestell schieben. / *Use a lifter to bring the safety cabinet on top of the base frame.*
+ Die 8 Sechskantmuttern im Hauptfilterkasten ein wenig lösen, und den Hauptfilterkasten über die Schrauben im Arbeitsraum festziehen. */ Losen the 8 hex nuts inside the main filterbox slightly and tighten the main filter box over the the screws in the working area.*
+ Die Sechskantschrauben im Hauptfilterkasten festziehen. / *Tighten the hex nuts inside the main filter box.*
+ Übergang zwischen Filterkasten und Sicherheitswerkbank mit Silikon (RAL 9002) versiegeln / Seal gap between cabinet and main filter box with silicone (RAL 9002)
+ Filter einsetzen und Filterintegitätstest durchführen. / *Insert the filter cardridges and perform filter leak test.*